MKY プッシュイン継手付超小型シリンダ

- プッシュイン継手付タイプ
- ボディ直接取付け可能
- 単動・複動選択可能

記号

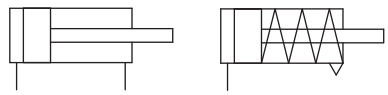

複動　　単動（押出し）スプリングリターン

形式番号

MKY － W － 6X4
①　②

①作動方式

O	単動押出し
W	複動（φ6、φ8、φ10のみ）

②チューブ内径×ストローク(mm)

4.5X3	φ4.5×3	8X4	φ8×4
4.5X6	φ4.5×6	8X8	φ8×8
6X4	φ6×4	10X5	φ10×5
6X8	φ6×8	10X10	φ10×10

標準ストローク

チューブ内径 (mm)	標準ストローク (mm)
4.5	3、6
6	4、8
8	4、8
10	5、10

仕様

項目 ＼ チューブ内径	mm	φ 4.5	φ 6	φ 8	φ 10
作動方式		複動/単動押出し			
使用流体		無給油圧縮空気			
保証耐圧力	MPa	0.9			
最高使用圧力	MPa	0.6			
最低使用圧力	MPa	0.2			
周囲温度および使用流体温度	℃	0～60(但し、凍結しないこと)注1			
クッション		なし			
ストローク長さの許容差	mm	0～+1.0			
使用ピストン速度	mm/s	50～750			

注1）5℃ 以下で使用する場合は、ドレンが凍結する恐れがあります。エアドライヤを通した空気をご使用ください。

構造図

単動押出し

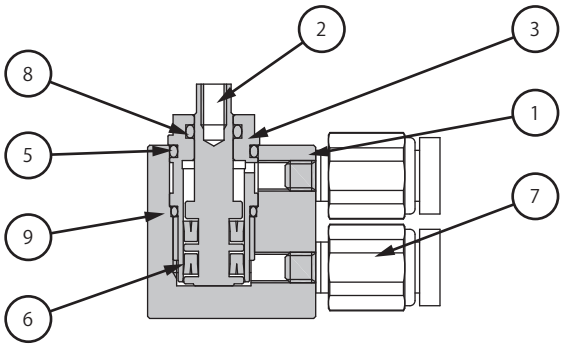

複動

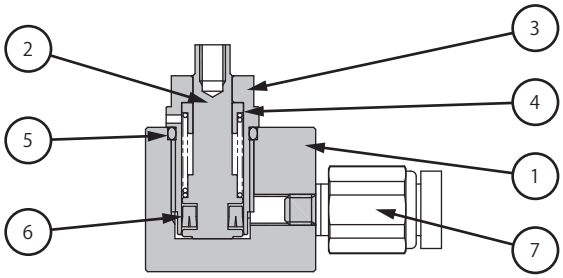

主要部品

部番	部品名称	材質
1	本体	アルミニウム
2	ピストン	ステンレス鋼
3	ロッドカバー	黄銅
4	スプリング	ステンレス鋼
5	Oリング	NBR
6 注1	Oリング	H-NBR
	ミニYパッキン	H-NBR
7	プッシュイン継手	-
8	Oリング	H-NBR
9	Oリング	NBR

注1）チューブ内径φ6以上はミニYパッキン仕様です。

外形寸法図

(mm)

プッシュイン継手付／単動押出し
MKY-O

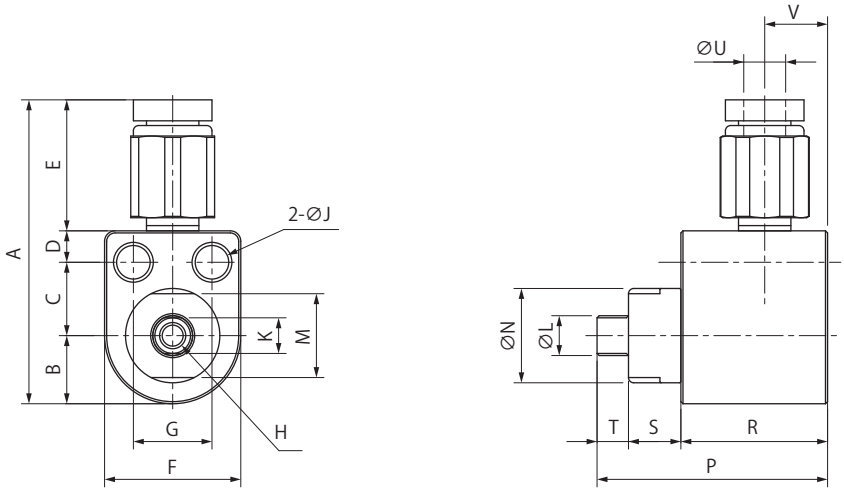

形式番号	A	B	C	D	E	F	G	H	J	K	L	M	N	P	R	S	T	U	V	ポートねじ
MKY-O-4.5X3	28.5	5.5	6	2.5	14.5	11	6.5	M2×0.4 深さ 3.5	2.7	2.6	3	7	8	18	10	5	3	4	5	M3
MKY-O-4.5X6														24	16					
MKY-O-6X4	31	6.5	7	3		13	7.5	M2.5×0.45 深さ 4	3.2	3.4	3.8	8	9	22	14				6	
MKY-O-6X8														31	23					
MKY-O-8X4	36	8	9		16	16	10	M3×0.5 深さ 5		4.5	5.5	12	14	23	14	6		6	7	M5
MKY-O-8X8														31	22					
MKY-O-10X5	37	9				18	12			5	6	14	16	28	18	7			8	
MKY-O-10X10														39	29					

プッシュイン継手付／複動
MKY-W

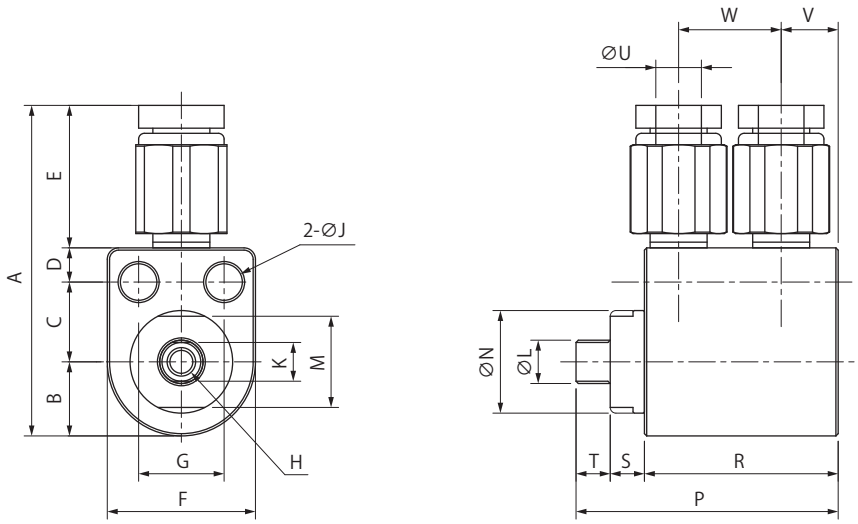

形式番号	A	B	C	D	E	F	G	H	J	K	L	M	N	P	R	S	T	U	V	W	ポートねじ
MKY-W-6X4	31	6.5	7	3	14.5	13	7.5	M2.5×0.45 深さ 4	3.2	3.4	3.8	8	9	23	17	3	3	4	5	9	M3
MKY-W-6X8														27	21				6		
MKY-W-8X4	36	8	9		16	16	10	M3×0.5 深さ 5		4.5	5.5	12	14	28		4		6		12	M5
MKY-W-8X8														30	23				6.5		
MKY-W-10X5	37	9				18	12			5	6	14	16	29	22						
MKY-W-10X10														33	26				9		